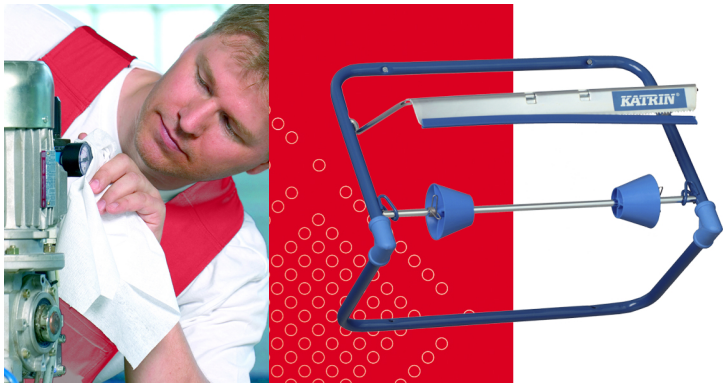

99975 Katrin Blue Line Wandhalter

- Praktischer und robuster Industrierollen-Spender.
- Bis 40 cm Rollenbreite geeignet.

ISO9001 ISO14001

Produkt

Farbe:	Blau	Breite:	500 mm
		Länge:	312 mm
		Tiefe:	230 mm

Transportverpackung

Anzahl an Produkten:	1	Länge:	530 mm
Verpackungsbeschreibung:	VE	Breite:	350 mm
EAN-Code:	4004231709158	Höhe:	70 mm

Paletteninformation

Packungen per Palette:	152
Höhe:	2250 mm
Palettentyp:	EURO 1200 x 800

Abmessungen

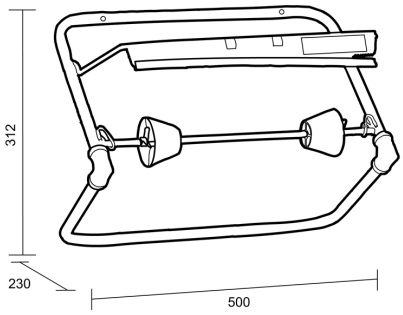

Tel +49 2251 812 0 | E-Mail katrin.de@metsatissue.com | www.katrin.com
Tel +41 44 387 80 30 | E-Mail katrin.ch@metsatissue.com | www.katrin.com